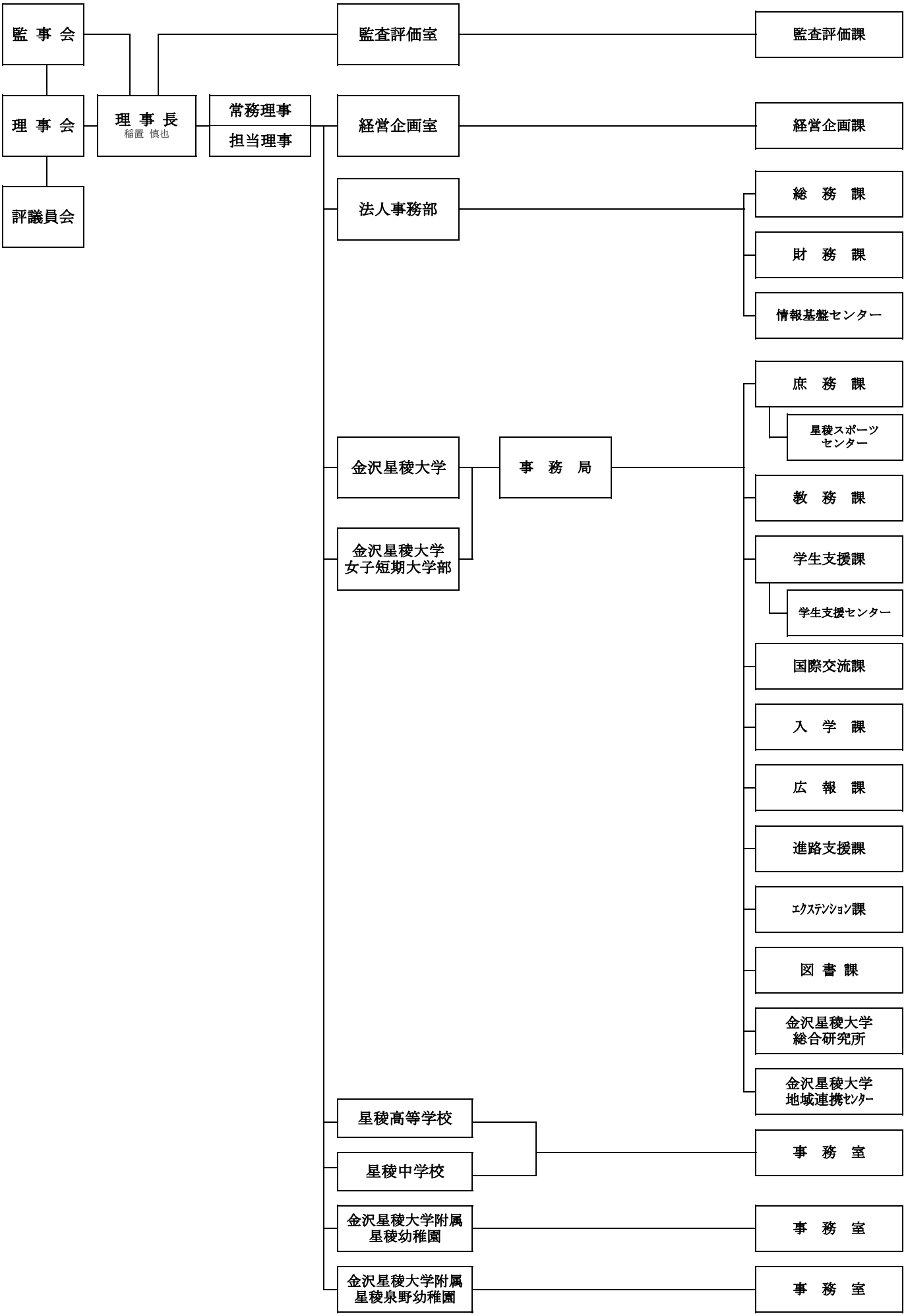平成30年度　事務組織図